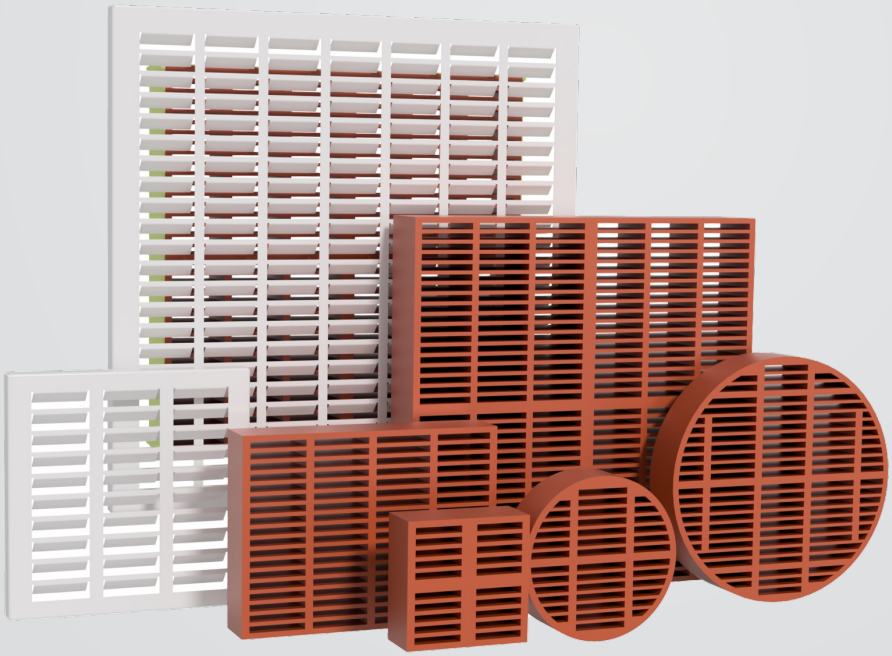

Produktinformation

Lüftungsbaustein Typ PXG

struli

Inhaltsverzeichnis

Allgemeines	**03**
Klassifizierung des Feuerwiderstandes	04
Einbausituationen	**05**
Einbau in massive Tragkonstruktionen für Baugrößen bis DN200 und bis 350x150 mm	05
Einbau in leichte Trennwände für Baugrößen bis 350x150 mm	05
Einbau in massive Tragkonstruktionen für Baugrößen bis 450x450 mm	06
Einbau in leichte Trennwände für Baugrößen bis 450x450 mm	06
Abmessungen	**07**
Abmessungen	07
Technische Daten	**08**
Technische Daten	08
Bestellbeispiel	**09**
Lüftungsbaustein PXG	09
Ausschreibungstext	**10**
Ausschreibungstext Lüftungsbaustein PXG	10
Übereinstimmungsbestätigung	**11**
Bauprodukt(e) zum Verschließen von Überströmöffnungen Typ PXG	11

Allgemeines

- Keine beweglichen Teile
- Einfache Montage und Säuberung
- Sehr gute lufttechnische Eigenschaften
- Beständig gegen hohe Luftfeuchtigkeit und die meisten korrosiven Luftverhältnisse
- Klassifizierung auf Grundlage von EAD 351141-00-1104
- Feuerwiderstand bis EI 120

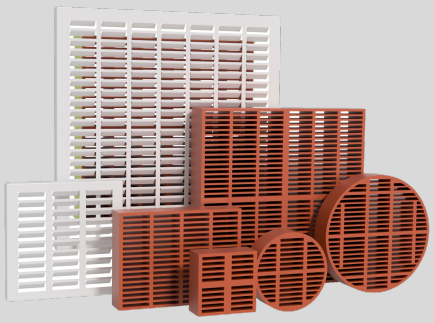

Lüftungsbaustein Typ PXG

PXG Lüftungsbaustein

sxit® Lüftungsbausteine mit **Europäischer Technischer Bewertung ETA-25/0468** werden rund, quadratisch oder rechteckig angeboten. Die komplette PXG Produktreihe besteht aus intumeszierendem Brandschutz-Hartschaum: Dadurch gibt es keine Beeinflussung der brandhemmenden Wirkung durch Rahmen oder Schutzfilm.
Beim Einbau der sxit® Lüftungsbausteine Typ PXG sind neben dem Verschließen des umlaufenden Spaltes mit ZZ 333 Brandschutzschaum keine zusätzlichen Abdichtungsarbeiten notwendig, da bei Aktivierung durch Hitze oder Feuer das aufschäumende Material eventuelle Unregelmäßigkeiten in den Wandöffnungen ausfüllt.
Im Brandfall schäumt der PXG Lüftungsbaustein schnell auf und schließt den Brandabschnitt vollständig ab. Dieses Aufschäumen wird durch eine interne chemische Reaktion hervorgerufen, durch Hitze und keinen mechanischen oder anderen Vorgang. Bei Brandversuchen im UL Center Rosenheim wurden die PXG Lüftungsbausteine wie folgt eingestuft:
EI 90 / EI 120.

sxit® Lüftungsbausteine Typ PXG können zur Be- und Entlüftung in massive Tragkonstruktionen und leichte Trennwände eingebaut werden. Dabei spielt die Richtung des Brandangriffs keine Rolle.
sxit® Lüftungsbausteine Typ PXG können über den Weg §67 MBO verwendet werden:
Die Bauaufsichtsbehörde kann Abweichungen von Anforderungen dieses Gesetzes [der MBO] und auf Grund dieses Gesetzes erlassener Vorschriften zulassen, wenn sie unter Berücksichtigung des Zwecks der jeweiligen Anforderung und unter Würdigung der öffentlichrechtlich geschützten nachbarlichen Belange mit den öffentlichen Belangen, insbesondere den Anforderungen des § 3 Satz 1 vereinbar ist. 2§ 85a Abs. 1 Satz 3 bleibt unberührt; [der Zulassung einer Abweichung bedarf es auch nicht, wenn bautechnische Nachweise durch einen Prüfsachverständigen bescheinigt werden].

Klassifizierung des Feuerwiderstandes

Auf Grundlage von EAD 351141-00-1104

Artikel	Dicke d	Massivwand	Leichte Trennwand
PXG-EG 100 x 100 mm	40 mm	EI 90	EI 120
PXG-EG 200 x 100 mm	40 mm	EI 90	EI 120
PXG-EG 150 x 150 mm	40 mm	EI 90	EI 120
PXG-EG 200 x 150 mm	40 mm	EI 90	EI 120
PXG-EG 300 x 150 mm	40 mm	EI 90	EI 120
PXG-EG 450 x 150 mm	50 mm	EI 90	EI 120
PXG-EG 300 x 300 mm	50 mm	EI 90	EI 120
PXG-EG 450 x 450 mm	50 mm	EI 90	EI 120
PXG-EG NW 100 mm	40 mm	EI 90	-
PXG-EG NW 125 mm	40 mm	EI 90	-
PXG-EG NW 150 mm	40 mm	EI 90	-
PXG-EG NW 160 mm	40 mm	EI 90	-
PXG-EG NW 200 mm	40 mm	EI 90	-

Einbausituationen

Einbau in massive Tragkonstruktionen für Baugrößen bis DN200 und bis 350x150 mm:

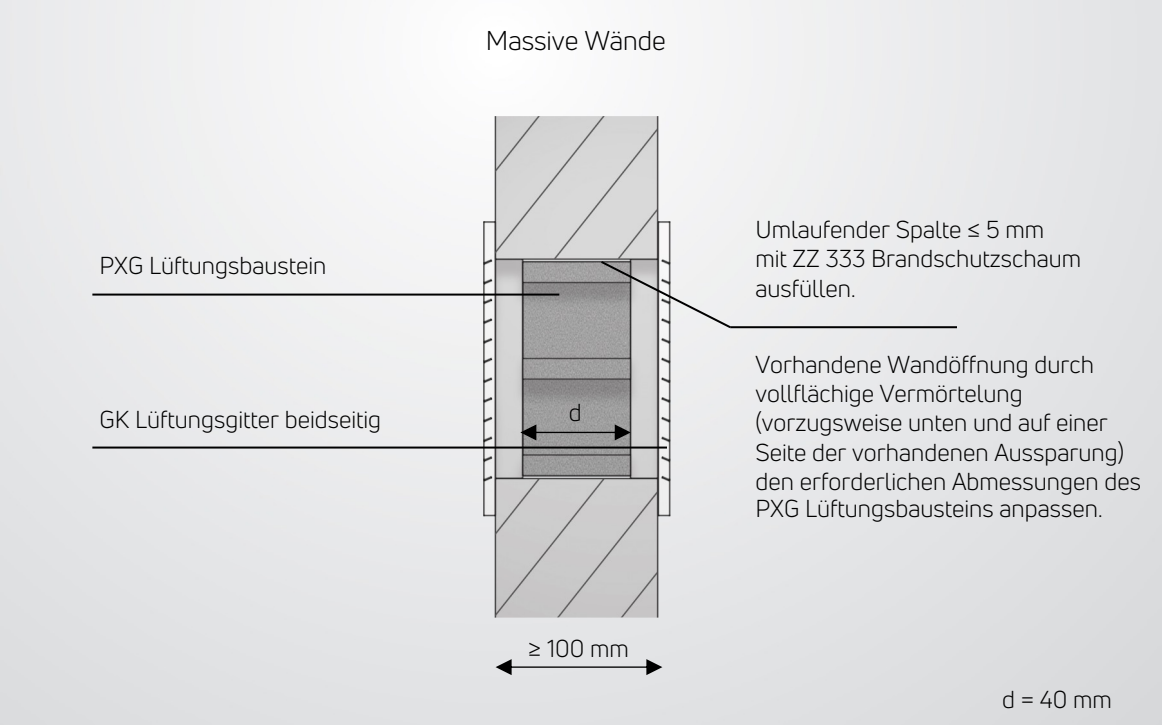

Einbau in leichte Trennwände für Baugrößen bis 350x150 mm:

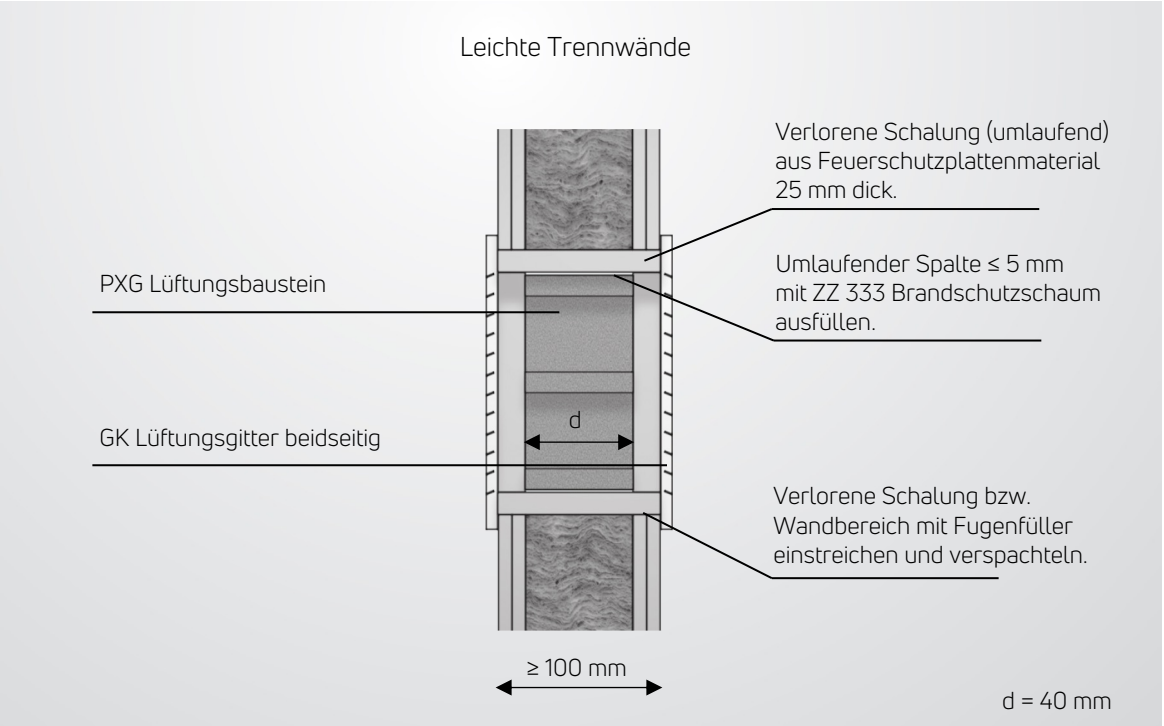

Einbausituationen

Einbau in massive Tragkonstruktionen für Baugrößen bis 450x450 mm:

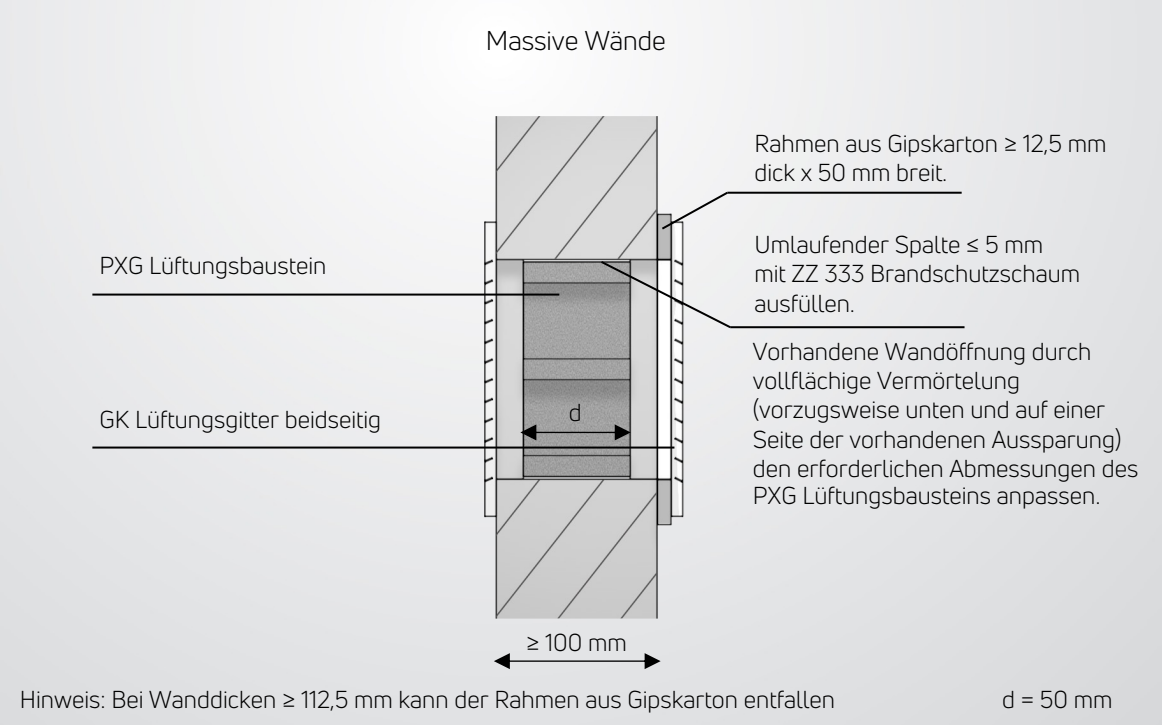

Einbau in leichte Trennwände für Baugrößen bis 450x450 mm:

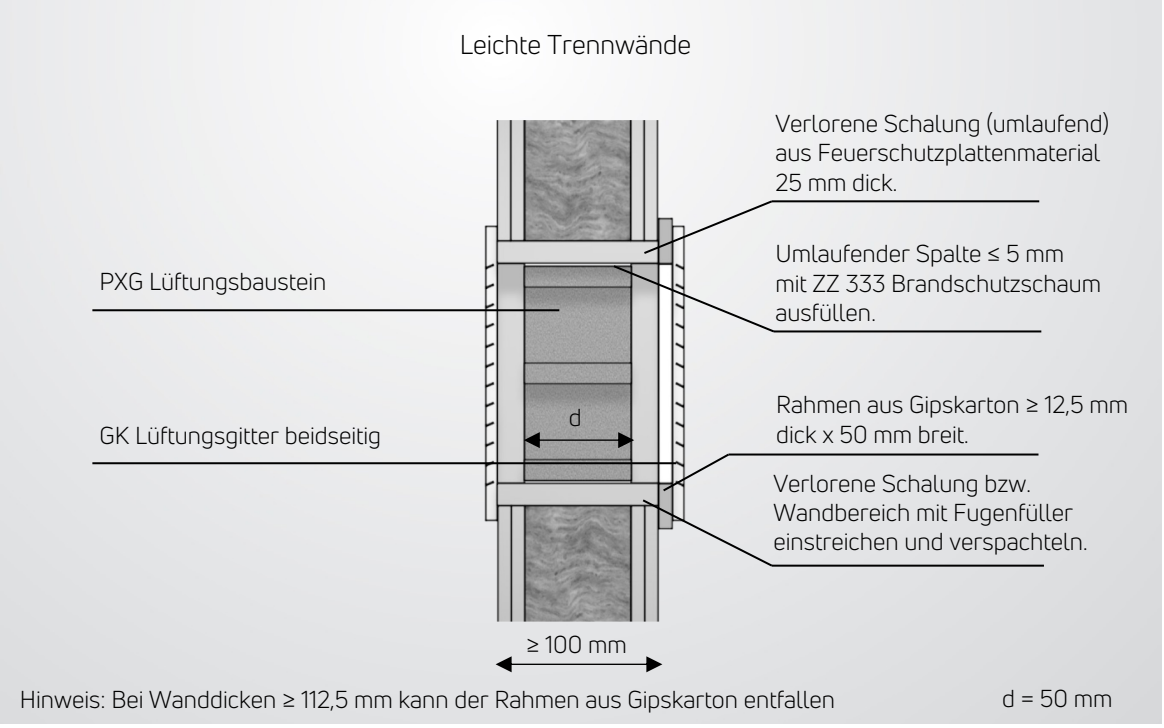

Abmessungen

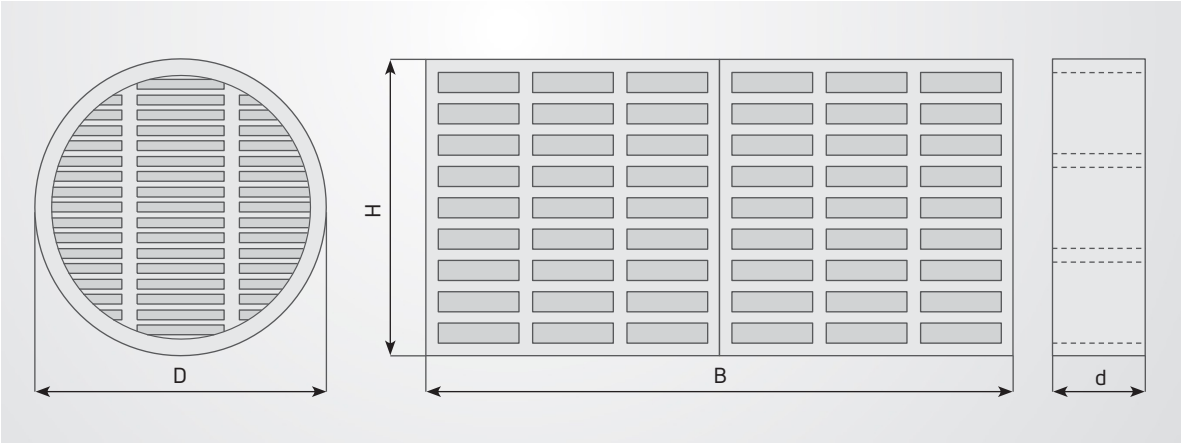

Artikel	Istmaß PXG B x H bzw. D	Bauseits einzuhaltende maximale lichte Öffnung	Spaltmaß PXG Öffnungen	Außen-abmessung GK Gitter
PXG-EG 100 x 100	93 x 93 mm	103 x 103 mm	5 mm	170 x 170 mm
PXG-EG 200 x 100	186 x 93 mm	196 x 103 mm	5 mm	270 x 170 mm
PXG-EG 150 x 150	150 x 150 mm	160 x 160 mm	5 mm	220 x 220 mm
PXG-EG 200 x 150	200 x 150 mm	210 x 160 mm	5 mm	270 x 220 mm
PXG-EG 300 x 150	300 x 150 mm	310 x 160 mm	5 mm	370 x 220 mm
PXG-EG 450 x 150	450 x 150 mm	460 x 160 mm	5 mm	520 x 220 mm
PXG-EG 300 x 300	300 x 300 mm	310 x 310 mm	5 mm	370x 370 mm
PXG-EG 450 x 450	450 x 450 mm	460 x 460 mm	5 mm	520 x 520 mm
PXG-EG NW 100	⌀ 100 mm	⌀ 110 mm	5 mm	170 x 170 mm
PXG-EG NW 125	⌀ 120 mm	⌀ 130 mm	5 mm	195 x 195 mm
PXG-EG NW 150	⌀ 150 mm	⌀ 160 mm	5 mm	220 x 220 mm
PXG-EG NW 160	⌀ 160 mm	⌀ 170 mm	5 mm	230 x 230 mm
PXG-EG NW 200	⌀ 200 mm	⌀ 210 mm	5 mm	270 x 270 mm

Technische Daten

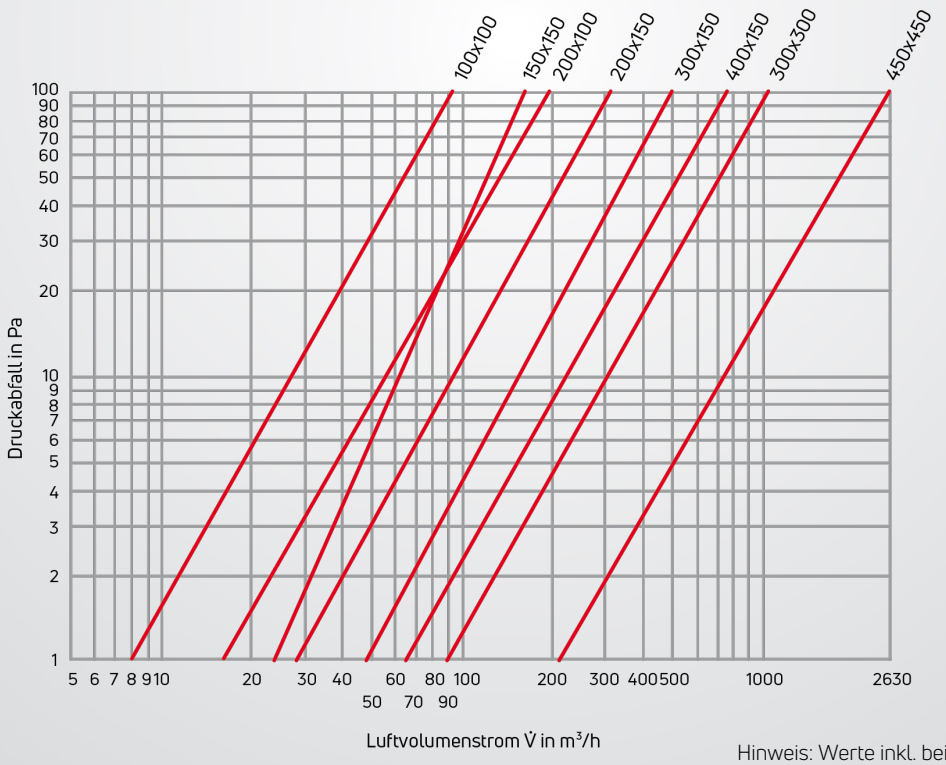

B x H	A_{eff} [m²]*
100 x 100	0,004
200 x 100	0,011
150 x 150	0,007
200 x 150	0,015
300 x 150	0,023
400 x 150	0,046
300 x 300	0,034
450 x 450	0,103

* Rechnerisch freie Fläche A_{eff} in m²

Hinweis: Werte inkl. beidseitigem GK Abschlussgitter

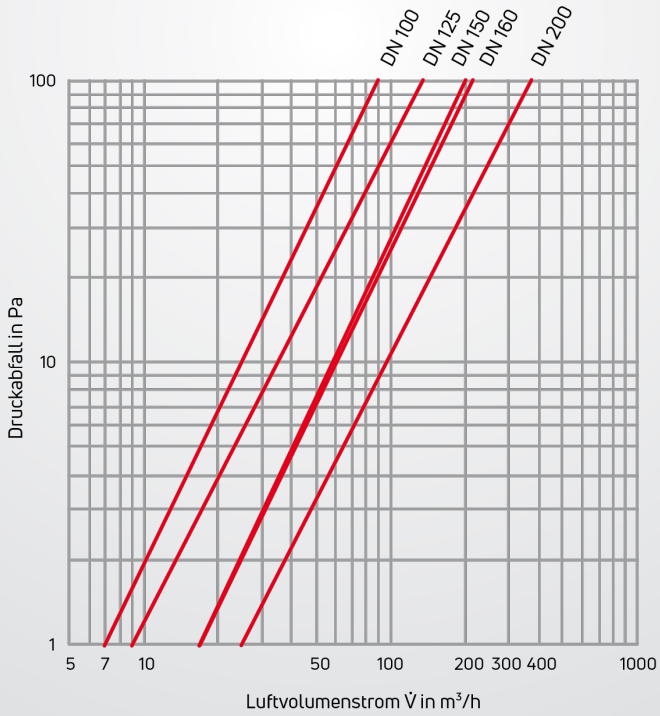

Ø	A_{eff} [m²]*
100	0,004
125	0,005
150	0,009
160	0,010
200	0,016

* Rechnerisch freie Fläche A_{eff} in m²

Hinweis: Werte inkl. beidseitigem GK Abschlussgitter

Bestellbeispiel

PXGEG	/	53	/	B = 300	/	H = 150	/	W
1		2		3				4

1.	**Serie**	PXG Lüftungsbaustein (ETA)	
2.	**Produktgruppe/Warengruppe**	53	
3.	**Baugröße**	Rechteckig:	200/100, 200/150, 300/150 und 450/150
		Quadratisch	100/100, 150/150, 300/300 und 450/450
		Rund:	100, 125, 150, 160 und 200
4.	**Farbe Abdeckgitter**	Standardausführung W: RAL 9010 (reinweiß)	
		RAL Sonderfarben auf Anfrage.	

Ausschreibungstext

Pos.	Beschreibung	Einheit	Einzelpreis EUR	Gesamtpreis EUR
	sxit® Lüftungsbaustein Typ PXG Europäische Technische Bewertung ETA-25/00468 Zum Verschluss von Überströmöffnungen für den Einbau in Massive Wände aus Mauerwerk, Porenbeton bzw. Beton und leichte Trennwände. Geprüft nach EN 1364-1:2015 und EN 1364-4:2016. Klassifizierung auf Grundlage von EAD 351141-00-1104 EI90 bzw. EI 120. Lieferbare Baugrößen: NW: 100 mm, 125 mm, 150 mm, 160 mm, 200 mm B x H: 100 x 100 mm, 200 x 100 mm, 150 x 150 mm, 200 x 150 mm, 300 x 150 mm, 450 x 150 mm, 300 x 300 mm, 450 x 450 mm Materialdicke 40 bzw. 50 mm Komplett mit beidseitigem GK Lüftungsgitter aus Stahlblech oder einer Rückschlagklappe bzw. Abdeckjalousie.. Farbe Standard in RAL 9010 oder wahlweise in RAL _____ Typ: **PXG** Fabrikat: **Strulik GmbH**			

Übereinstimmungsbestätigung

Bauprodukt(e) zum Verschließen von Überströmöffnungen Typ:
PXG in feuerwidersstandsfähigen Bauteilen

Name und Anschrift des Unternehmens, das das Bauprodukt zum Verschließen einer Überströmöffnung /die Bauprodukte zum Verschließen von Überströmöffnungen eingebaut hat:

Bauvorhaben:

Datum des Einbaus:

Hiermit wird bestätigt, dass das Bauprodukt /die Bauprodukte hinsichtlich aller Einzelheiten fachgerecht und unter Einhaltung aller Bestimmungen und gemäß den Montageanweisungen des Herstellerseingebaut wurde(n).

Ort, Datum

Firma, Unterschrift

Diese Bescheinigung ist dem Bauherrn zur ggf. erforderlichen Weitergabe an die zuständige Bauaufsichtsbehörde auszuhändigen.

struli k

Neesbacher Straße 15
65597 Hünfelden-Dauborn

Telefon: 06438 / 839-0
Telefax: 06438 / 839-30

Strulik GmbH
Neesbacher Straße 15
65597 Hünfelden
www.strulik.com

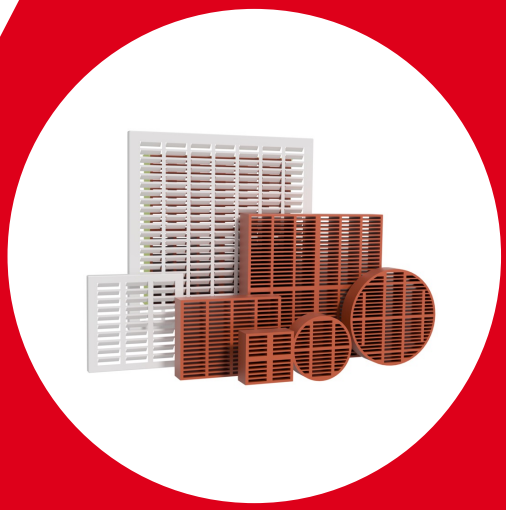

Stand 05.2025
Technische Änderungen vorbehalten!
© 2025 Strulik GmbH